420

Многоструйный счетчик холодной воды

Мокроход
Метрологический класс B или C
Интерфейс HRI

Характеристики

DN 15 - 40 PN 16

Исключительное удобство считывания показаний

Совместимость с модулями HRI для дистанционной передачи показаний, обеспечивающих цену выходных импульсов от 1 л/имп.

Возможность оформления счетчика по требованию заказчика (логотип, серийный номер, штрихкод)

Надежная защита от внешних воздействий

Сохраняет работоспособность при затоплении в течение длительного времени

Совместим с корпусами со счетчиками серии XN

Модификации

Стандартная модификация:
420 для монтажа на горизонтальный трубопровод,

Нестандартные модификации:
420-S для монтажа в вертикальный трубопровод (подача воды снизу),
420-F для монтажа в вертикальный трубопровод (подача воды сверху).

Применение

В конструкции счетчика 420 применен весь многолетний опыт компании Sensus создания счетчиков с высокими эксплуатационными характеристиками

Предназначен для измерения объема потребленной питьевой или технической воды с максимальной температурой 40°C и давлении PN 16

Может использоваться с водой низкого качества

Новая система идентификации счетчика обеспечивает возможность оформления шильдика счетного механизма и защитной крышки в соответствии с пожеланиями заказчика.

Многоструйный счетчик с мокроходным счетным механизмом старого типа (MN) легко может быть модернизирован до современного 420 при помощи специального комплекта.

Счетчик стандартно подготовлен для установки модулей дистанционной передачи показаний HRI, при помощи которых возможно построение информационной сети передачи показаний .

Модуль HRI является съемным и может быть установлен на счетчик в любое время, даже после монтажа счетчика на трубопроводе.

Дополнительное оснащение

Комплект фитингов

Встроенный обратный клапан

Модуль HRI (передачи данных DataUnit, импульсный выход PulseUnit, радиомодуль Scout-S)

Точность

Прямая передача вращения крыльчатки в счетный механизм без использования магнитных муфт обеспечивают высокую чувствительность счетчика, особенно в области малых расходов.

Надежность

Счетчик типа 420 имеет высокую стойкость к коррозии, гидравлическим ударам, перегрузкам по давлению и температуре - корпус выполнен из высококачественного медного сплава, а счетный механизм закрыт толстым поликарбонатным стеклом.

Внутренние элементы счетчика выполнены из высокачественных полимеров, спроектированных таким образом, чтобы обеспечить наивысшую чувствительность счетчика:
- Крыльчатка вращается в сапфировых подшипниках.
- Двойная фильтрация воды (фильтр во входном канале счетчика и фильтр в измерительной камере) обеспечивает надежную защиту измерительного механизма от возможных загрязнений, содержащихся в воде.

Считывание показаний

Пять роликов с крупными черными цифрами (высотой 5 мм) на белом фоне обеспечивают надежное и безошибочное считывание показаний на расстоянии до 1 м от счетчика. Стрелочный указатель отображают дольные значения м^3.

Вода все время находится под толстым стеклом счетного механизма счетчика, благодаря чему невозможно запотевание счетного механизма.

Защита от вмешательства

Конструкция счетчика 420 обеспечивает исключительно высокую степень защиты от внешних воздействий:

- В связи с отсутствием магнитной передачи в счетчике и нечувствительности к магниту модуля HRI магнит, расположенный рядом со счетчиком, не оказывает на него никакого воздействия.

- Прочный латунный корпус и толстое поликарбонатное стекло (толщиной 8 мм) обеспечивают надежную защиту от любых механических воздействий.

Кривая погрешностей

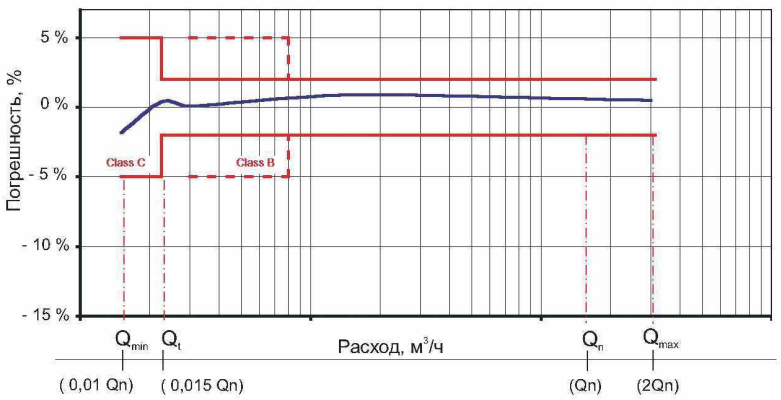

Диаграмма потери давления

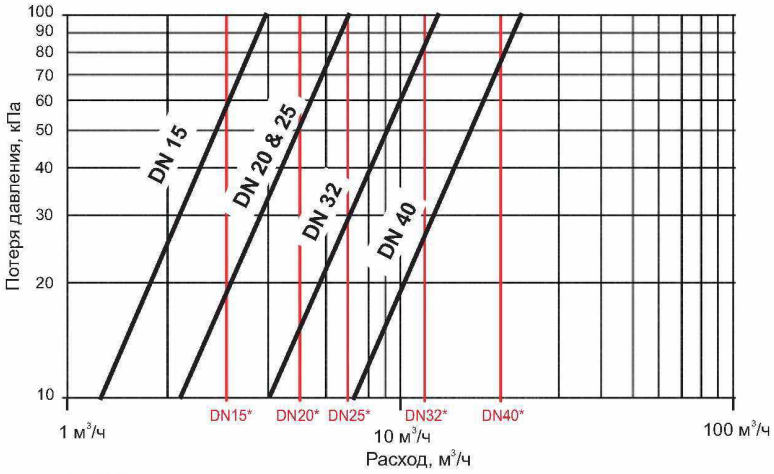

* красным отмечены величины максимальных расходов в зависимости от номинального размера счетчика

Астана +7(77172)727-132 Волгоград (844)278-03-48 Воронеж (473)204-51-73 Екатеринбург (343)384-55-89 Казань (843)206-01-48
Краснодар (861)203-40-90 Красноярск (391)204-63-61 Москва (495)268-04-70 Нижний Новгород (831)429-08-12 Новосибирск (383)227-86-73
Ростов-на-Дону (863)308-18-15 Самара (846)206-03-16 Санкт-Петербург (812)309-46-40 Саратов (845)249-38 Уфа (347)229-48-12
Россия, Казахстан и другие страны ТС доставка в любой город
единый адрес для всех регионов: ssn@nt-rt.ru
www.sensus.nt-rt.ru

Маркировка

Направление движения воды через счетчик указывают две стрелки, расположенные на корпусе.
Номинальный расход, метрологический класс, номер утверждения ЕС и год производства счетчика гравируются на верхней пластине счетного механизма.
Название производителя и тип счетчика печатаются на циферблате.
По требованию заказчика дополнительно может быть нанесен серийный номер, логотип или штрихкод.

Инструкции по установке и техническому обслуживанию

Счетчик 420 должен монтироваться в нижней части трубопровода.
Направление потока воды в трубопроводе должно совпадать со стрелкой на корпусе счетчика.
Перед установкой счетчика трубопровод должен быть тщательно очищен и промыт.
Перед счетчиком рекомендуется установка запорного крана. Пуск воды через счетчик необходимо производить медленно для плавного заполнения счетчика водой.
В процессе эксплуатации счетчик не требует обслуживания

Технические характеристики

Характеристики в соотв. с директивой ЕЕС 75/33

Номинальный расход Qn	м³/ч	1.5	2.5	3.5	6	10
Метрологический класс		B				
Макс. расход Qmax	м³/ч	3.0	5.0	7.0	12.0	20.0
Мин. расход (погрешность ±5%) Qmin	л/ч	30	50	70	120	200
Переходный расход (погрешность ±2%) Qt	л/ч	120	200	280	480	800

Характеристики, обеспечиваемые заводом-изготовителем

Номинальный расход Qn	м³/ч	1.5	2.5	3.5	6	10
Стартовый расход	л/ч	5	8	15	12	20
Минимальный расход	л/ч	12	15	23	30	35
Переходный расход	л/ч	15	20	30	45	55
Емкость счетного механизма	м³	10^5				
Цена деления	л	0.05				
Потера давления при Qmax	кПа	55	51	100	85	75
Класс давления PN	МПа	1.6				

Габаритный чертеж

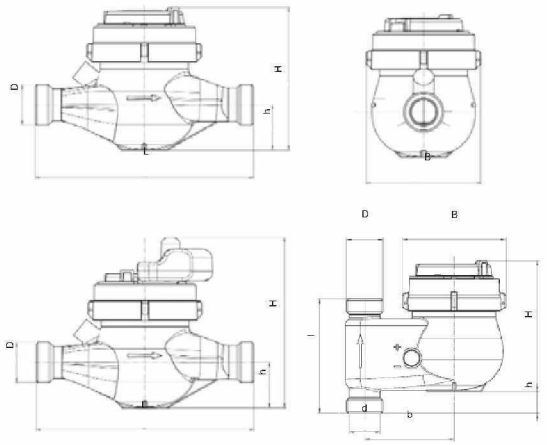

Габаритные размеры и масса

счетчик для горизонтального трубопровода

Номинальный расход Qn	м³/ч	1.5	2.5		3.5	6		10
Номинальный диаметр DN	мм	15	15	20	25	25	32	40
Монтажная длина L	мм	165[1]	165	165 /190[2]	260	260		300
Ширина D	мм	96	96		103	103		134
Высота H	мм	120	120		135	135		152
Высота с установленным HRI	мм	150	150		165	165		182
Высота до оси h	мм	34	36.5		45	45		61
Резьба трубопровода	дюйм	1/2”	1/2”	3/4”	1”	1”	1 1/4”	1”1/2
Резьба счетчика	дюйм	3/4”	3/4”	1”	1 1/4”	1 1/4”	1 1/2”	2”
диаметр	мм	26.44	26.44	33.25	41.91	41.91	47.80	59.61
шаг резьбы	мм	1.814	1.814	2.309	2.309	2.309		2.309
Масса	кг	1.4	1.4	1.6	2.3	2.5		5.0

[1] возможно исполнение с длиной 170 мм
[2] возможно исполнение с длиной 220 мм

счетчик для вертикального трубопровода

Номинальный расход Qn	м³/ч	2.5	6	10
Номинальный диаметр DN	мм	20	25	40
Длина L	мм	105	150	200
Ширина D	мм	95	103	131
Высота H	мм	120	140	168
Высота с установленным HRI	мм	150	170	198
Высота до оси h	мм	20	34,5	32
Резьба трубопровода	дюйм	3/4”	1”	1”1/2
Резьба счетчика	дюйм	1”	1”1/4	2”
диаметр	мм	33.25	41.91	59.61
шаг резьбы	мм	2.309	2.309	2.309
Масса	кг	1.8	3.0	6.0

Дополнительное оснащение

Счетный механизм счетчика 420 оснащен специальным стрелочным указателем с металлизацией, который взаимодействует с индуктивным датчиком HRI модуля.
HRI - универсальный электронный датчик для дистанционной передачи показаний, выпускается в двух вариантах.
Импульсный модуль **HRI PulseUnit** - передатчик импульсов с высоким разрешением, позволяющим определять направление потока.
HRI DataUnit - модуль данных, передает показания и дополнительную информацию в стандарте M-Bus.

1. Импульсный модуль **HRI PulseUnit**

Используется совместно со стрелочным указателем и обеспечивает цену импульса 1 л/имп. Выходная цена импульсов может быть задана с помощью делителя D (т. е., D=100 обозначает 1 импульс за 100 литров).
Возможные величины делителя D: 1 / 10 / 100 / 1000.

2. Модуль данных **HRI DataUnit**

Содержит в себе импульсный модуль с возможностью изменения величины делителя D. Кроме того, передаются актуальные показания счетчика и его серийный номер.

Модуль данных HRI DataUnit может быть подключен к сети M-Bus и считан с помощью индукционного устройства (MiniBus), соответствующего протоколу IEC 870.

3. Sensu((S))cout-S радиомодуль.
Представляет собой выполненный в одном корпусе модуль HRI и радиомодуль системы Sensu((S))cout, с помощью которого можно передавать актуальные показания счетчика на удаленный до 400 м ручной терминал Psion WorkAbout Pro с программным обеспечением SensusREAD.

Для получения дополнительной информации о модулях HRI см. каталоги LS 8100 и LS 3300.

Информация для заказа

Текст заказа		Пример заказа	
Количество :	.....	Количество :	5
Тип :	.....	Тип :	420
Номинальный расход :	Qn	Номинальный расход :	Qn 2,5
Номинальный диаметр :	DN	Номинальный диаметр :	DN 20
Рабочая температура :	40 °C	Рабочая температура :	40 °C
Рабочее давление :	PN 16	Рабочее давление :	PN 16
Монтажная длина :	.... мм	Монтажная длина :	190 мм
Присоединители :	.....	Присоединители :	3/4”
Резьба счетчика воды :	.....	Резьба счетчика воды :	G1B
Метрологический класс :	B / C	Метрологический класс :	B

OQS SYSTEMZERTIFIZIERT
Система управления качеством сертифицирована OQS в соотв. с ISO 9001, рег. №: 3496/0